SVEDEN TRÄ

# Enkelfas 22x95

Not och spont

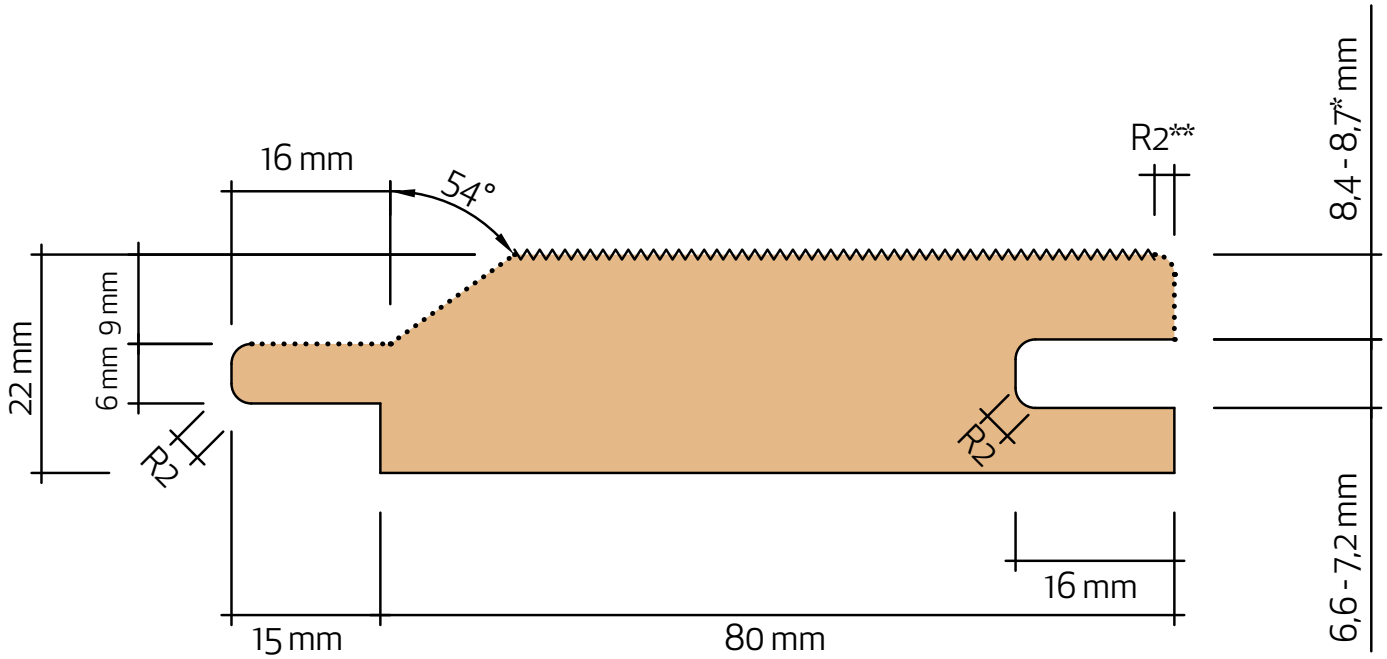


## Teknisk information

| | |
|---|---|
| Nominell dimension | 25 x 100 mm |
| Aktuell dimension | 22 x 95 mm |
| Täckande mått | 80 mm |


+46 10 471 91 00
www.svedentra.se

Näset 117
786 94 Äppelbo